SCHEMAT ROWU KRYTEGO WZDŁUŻ DROGI POWIATOWEJ NR 1694B

Rów kryty po stronie lewej od km 0+245,00 do km 0+292,00

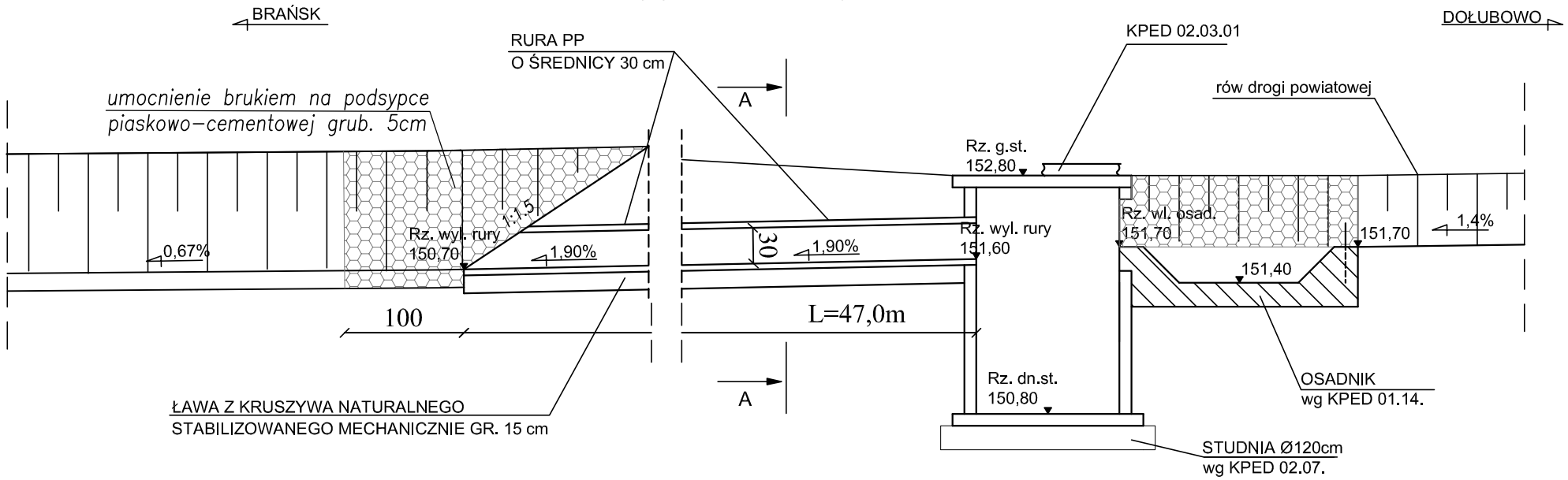

PRZEKRÓJ A-A ROWU KRYTEGO
Skala 1:10

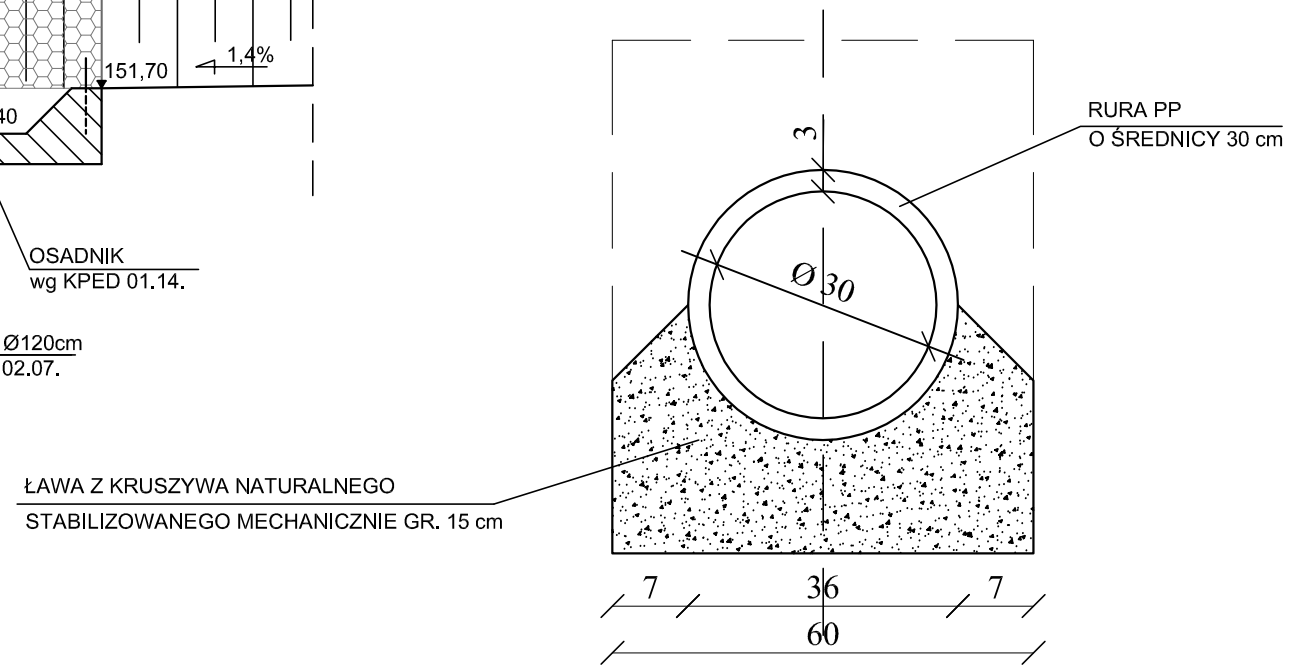

Rów kryty po stronie lewej od km 4+610,80 do km 4+650,00

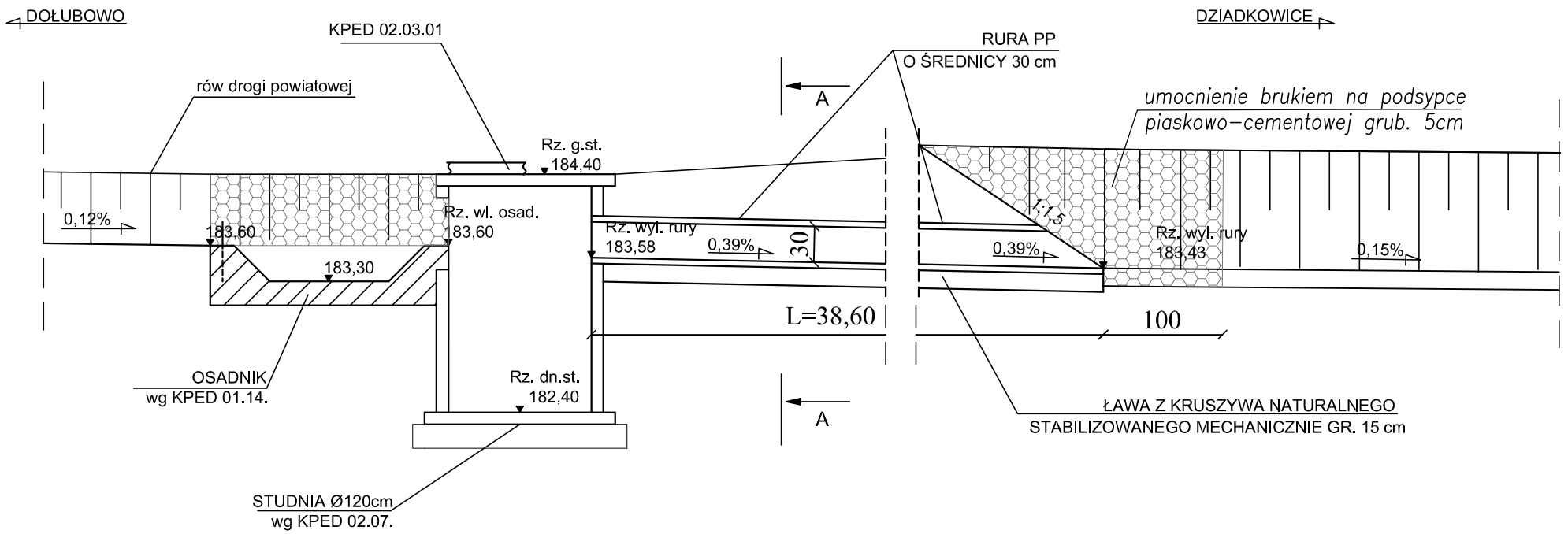

Adres obiektu	woj. podlaskie gmina Dziadkowice m. Dołubowo		
Stadium	PROJEKT WYKONAWCZY		
Nazwa projektu	Przebudowa drogi powiatowej nr 1694B na odcinku granica powiatu siemiatyckiego - Dołubowo - droga krajowa nr 19		
Branża	DROGOWA	Skala 1:50	
Tytuł rysunku	Schemat rowu krytego	Data 21.11.2016	Zał. nr/ark. 9/1
Stanowisko	Imię i Nazwisko	Nr uprawnień	Podpis
Projektant	mgr inż. Piotr Żabicki	PDL/0031/POOD/11 (do projektowania bez ograniczeń w specjalności drogowej)	
Współpraca	mgr inż. Karol Bitowski	-	
	inż. Tomasz Duda	-	
Sprawdzający	mgr inż. Piotr Dobrzyński	PDL/0035/POOD/13 (do projektowania bez ograniczeń w specjalności drogowej)	