ARKUSZ NR 3

MAPA DO CELÓW PROJEKTOWYCH		
Oznaczenie kilometrażu głównego drogi		SP.0041/R/01 Nazwa zadania: SK.0001
Jednostka ewidencyjna	Identyfikator	2205/3, 2205/7, 2, 2205/1
	Nazwa	Gmina Zabrze, Zabrze, Miasto Zabrze
Obręb ewidencyjny	Identyfikator	0006/2.0206, 0006/7.0202, 0006/1.0202
	Nazwa	Zaborze, Zabrze, Zabrze Północ
Sekcja mapy		6781(2)(3) 84 / 2, 4 (R)7
Skala mapy		1:500
Nazwa układu współrzędnych	Przekroje/rzędne płaskich	PUWG 2000
	wysokości	KRONSTADT 60
Oznaczenie granic obszaru mapy tzw. prawoskrętne		
Oznaczenie i informacja o niezależnie prowadzonej ewidencji gruntów i budynków		Nie dotyczy
Oznaczenie i opis terenu zamkniętego, który nie jest częścią a bez obrębu (mapy arkuszy)		
Na wykazie są zbierane w tabelce mapy: na wykazanych na mapie, mapa urządzeń podziemnych, która nie była opisana do inwentaryzacji, lub o których brak jest w bazodanych środkowych		
Mapa założona na dzień: 2013.03.01		

HANDEL I USŁUGI
Wiesław Kozłowski i Spółka
17-100 Bielsk Podlaski
ul. Kościuszki 1/2 lok. 3
NIP 5361000711 REGON 050288882
tel. 85 681 72 44

Inspektor / rzeczoznia wykonawcy

CEDEDA SPÓŁDZIELNOŚĆ
ul. Wiejska 15, 15-351 Białystok
tel. 85 742 15 56

ul. Wiejska 15, 15-351 Białystok
Spółdzielnia

Imię i nazwisko, w przypadku osób prawnych - pieczęć

Punkty osnowy poziomej/pion. ochronnej:
B02, 7N2Z - grzy drzewie na dz. nr 593 (obręb Zaborze)
N12, 1N2, 1N3 - grzy drzewie na dz. nr 801/1 (obręb Zaborze)

Potwierdzam, że niniejsza kopia mapy jest zgodna z mapą pod względem treści i aktualności, zakres mapy na terenie której pokrywa się z terenem objętym zasobem ewidencji gruntów i budynków.

STAROSTA BIELSKI
T. Jurek - Geod. - 181
Kierownik Ośrodka Geodezji i Kartografii

05 VIII 2013

Z up. Starosty
Agnieszka Olszewska
Kierownik Ośrodka Geodezji i Kartografii
Bożena Kowalczyk Geodezja

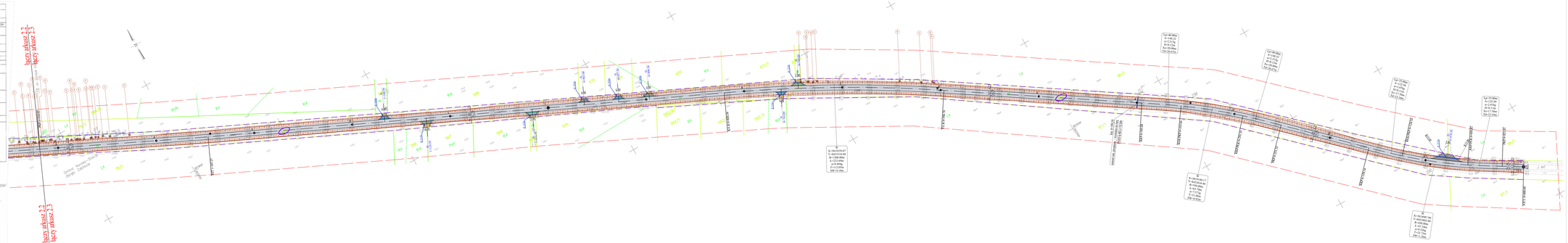

ARKUSZ NR 2

MAPA DO CELÓW PROJEKTOWYCH		
Oznaczenie kancelaryjne zgłoszenia pracy geodezyjnej		GK.6640.98.2017 (ewid. znak: 36/2017)
Jednostka ewidencyjna	Identyfikator	209003_2; 209007_2; 209009_1
	Nazwa	Ulrichkowice; Nurzec-Stacja; Siemiatycze
Obręb ewidencyjny	Identyfikator	209003_2.0006; 209007_2.0020; 209009_1.0040
	Nazwa	Żurawlice; Zabłocie; Talwin
Sekcja mapy		8:180.12.23.a; 8:179.12.03.2
Skala mapy		1:1000
Nazwa układu współrzędnych	Prostokątnych płaskich	PUWG 1992
	wysokości	KRONSTADT 60
Oznaczenie granic obszaru, który był przedmiotem aktualizacji		— — — —
Oznaczenie i informacje o właściwościach gruntowych mających wpływ na zagospodarowanie gruntów, dokonywanych w granicach projektowanej inwestycji		Nie badane
Oznaczenie i symbol konturu gruntowego, który nie jest uzbrojony w bazie danych ewidencji gruntów i budynków		— — — —
Nie wykazuje się istnienia w terenie innych nie wykazanych na niniejszej mapie urządzeń podziemnych, które nie były zgłoszone do inwentaryzacji, lub o których brak jest w instytucjach branżowych		
Mapa aktualna na dzień: 20.03.2017 r.		

HANDEL I USŁUGI
Włodzimierz Łopaciuk
17-100 Bielsk Podlaski
ul. Studzieniczna 48
NIP: 7162211663 REGON: 200208942
tel. 602 715 405

GEODETA UPRAWNIONY
Nr Mer. D-1/0491/15/245
mgr Mirosław Łopaciuk

Niewypełnić | nazwisko wykonawcy

Imię i nazwisko, nr uprawnień i podpis geodety uprawnionego

Punkty osnowy podlegające ochronie:
N37, N38, N39 - przy drodze na dz. nr 239 (obręb Talwin)
N40 - dz. nr 79/1 (obręb Zabłocie)

Poświadcza się, że niniejszy dokument został opracowany w wyniku prac geodezyjnych i kartograficznych, których results (wyniki) spełniają techniczny wymagany co aktualnej instrukcji o zasadach prac geodezyjno-kartograficznych.
Nr ewidencyjny
P. 2202. 2017. 181
05 KWI. 2017
Z up. Starosty
mgr Mirosława Olszewska
Kierownik Powiatowego Ośrodka Dokumentacji Geodezyjnej i Kartograficznej

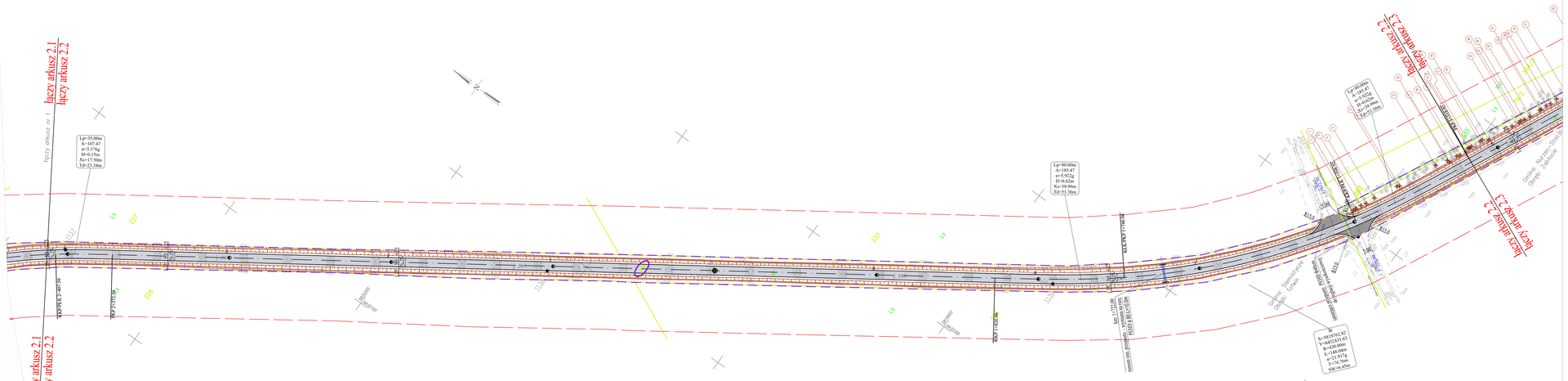
łączy arkusz 2.1
łączy arkusz 2.2
Lp=55.00m
A=107.47
a=3.37Kg
H=0.15m
Xo=717.96m
Yo=53.34m
Lp=90.00m
A=185.47
a=5.92Kg
H=0.62m
Xo=39.99m
Yo=53.36m
Lp=50.00m
A=145.9
a=4.65Kg
H=0.20m
Xo=100.00m
Yo=53.30m
X=5810262.82
Y=6437431.83
Z=100.000
E=7.88.0000
a=71.9734
T=74.7000
K50=0.9456
Gminne Nurzec-Stacja
Obręb: Zabłocie
Gminne Siemiatycze
Obręb: Talwin
Gminne Siemiatycze
Obręb: Ulrichkowice
SIEMIATYCZE - ZABŁOCIE
ZABŁOCIE - NURZEC STACJA
NURZEC STACJA - ULRICHKOWICE
ULRICHKOWICE - SIEMIATYCZE
SIEMIATYCZE - ZABŁOCIE
ZABŁOCIE - NURZEC STACJA
NURZEC STACJA - ULRICHKOWICE
ULRICHKOWICE - SIEMIATYCZE
R=15.00
R=15.00
R=15.00

ARKUSZ NR 1

MAPA DO CELÓW PROJEKTOWYCH		
Oznaczenie kartograficzne opłaszenia mapy ewidencyjnej		04 dzień 08 2017 r. (rejr. znak: 36/2017)
Jednostka ewidencyjna	Identyfikator	2005/11.0, 2005/7.0, 2005/9.0
	Nazwa	Działdowo, Kurzętnik, Samopole
Obręb ewidencyjny	Identyfikator	2005/3.0006, 2005/7.0003, 2005/9.0002
	Nazwa	Żurówka, Żółkiewo, Tułowo
Skala mapy		1:500(0,5) 2012
Skala mapy		1000
Nazwa arkusza wypełniającego	Numeracja arkuszy	PUWG 2000
	Kodowanie	A1N0A1C1A2C1B2
Oznaczenie granic obszaru mapy (np. wyłączenie obszarowe)		
Oznaczenia i informacji o aktualizacjach gruntowych mających wpływ na zagospodarowania terenu (np. wyłączenie obszarowe, przyłączenie, nowa/ucz)		Nie dotyczy
Oznaczenia i wartości wartości gruntowej, gdy są jej zmiany w ciągu danych wydanej		— — — — — —
Inne adnotacje dotyczące mapy		
Nie wykonano na mapie w całości mapy na wysokości na oznaczaj mapy urządzeń podziemnych, które nie były zgłaszane do inwentaryzacji, co z którym brak jest w ewidencji brakowych		
Wzór aktualny na dzień: 22.02.2017 r.		

HANDEL I USŁUGI
Biuro Projektowe i Usługi Budowlanych
Ryszard Nazarewicz
ul. Stańczykowska 4B
14-200 Iława, tel. 0-89 7550942
NIP 7421-000-19-18

GEODETA UPRAWNIONY
Nr ewid. 1-0-0-0-1-0-0-0
mgr inż. Mirosław Bartosz

Tożsamość/Imię i nazwisko wykonawcy

Imię i nazwisko, nr uprawnień osoby sporządzającej

Punkty osnowy podlegające ochronie:
R69 - przy drodze na dz. nr 275/4, obręb Żurówka
R70, R71, R72, R73 - przy drodze na dz. nr 239 obręb Tułowo

Przyjmuje się, że wniosek dotyczyć będzie czynności w mapie pod geodezyjnych następujących, którym mowa w art. 24 ust. 1 pkt 1 ustawy z dnia 17 maja 1989 r. Prawo geodezyjne i kartograficzne

STAROSTA BISKUPSKI
P. 8.00 8.00 - 16
Zakończenie realizacji dzień/ godz. - dzień/ godz.

8 5 FEB 2017
Z up. Starosty
Wojciech Olszewski
Geodeta Powiatowy

SZKIC ORIENTACYJNY
skala 1:25000

SZKIC ARKUSZY
ARKUSZ NR 1
ARKUSZ NR 2
ARKUSZ NR 3

LEGENDA :

PROJEKTOWANE:

- nawierzchnia bitumiczna jezdni
- nawierzchnia bitumiczna na drogach bocznych
- nawierzchnia bitumiczna na zjazdach publicznych i indywidualnych
- nawierzchnia żwirowa na zjazdach indywidualnych
- krawędź jezdni
- pobocze / skarpy
- przepust rur PEHD o ø 400 mm (ul. wg PZT)
- drzewa przeznaczone do wycięcia
- działki, na których działalnowa jest inwestycja
- zakres terenu objętego opłaszczeniem robót budowlanych

Wypadnie one dn. 04.04.2017 r.

Zakład Gospodarki Komunalnej
Gminy Działdowo
13-200 Działdowo ul. 3 Maja
tel. 0-23 697 - 20 - 20 fax 0-23 697 - 20 - 20

Dyrektor
Zakładu Gospodarki Komunalnej
Gminy Działdowo
Zygmunt Dudziak

ISTNIEJĄCE:

- linia rozgraniczająca pasa drogowego (granice działek)
- wodociąg

Biuro Projektów i Usług Budowlanych 13-200 Nasielsk, ul. Modlińska 4		Rys. nr 2	
		Arkusz 1	Skala 1:1000
Projekt wykonawczy - branża drogowa			
Temat: "Przebudowa drogi powiatowej nr 1710B odcinek Żółkiewo - do drogi powiatowej nr 1710B"			
Stadium:	Projekt zagospodarowania terenu		
Projektował:	mgr inż. Mirosław Bartosz HDL/0003/POKD/07	Podpis	Data 2017
Sprawdzał:	mgr inż. Adam Sosnowski BA/0232	Podpis	Data 2017

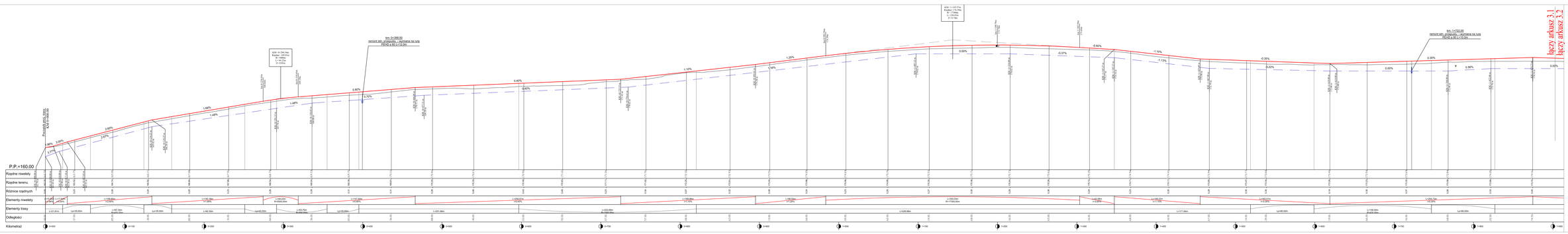

LEGENDA :

- projektowany niweleta drogi
- projektowany profil podłużny dna rowów
- profil terenu

Biuro Projektów i Usług Budowlanych 17-200 Hajnówka, ul. Sikorjski 7		Rys. Nr 3	
		Skala 1:100/1000	
Temat:	Projekt wykonawczy - Dwóch drogowe Budowlane drogi gminnej nr 175 68 obręb Zabłocie - dla drogi gminnej nr 175 68		
Nazwa:	Profil drogi gminnej		
Projekt:	mgr inż. Mirosław Iwaniuk Upr. budowlane bez ograniczeń	mgr. 2011	
Sprawdzał:	mgr inż. Adam Bondarewicz Upr. budowlane bez ograniczeń	mgr. 2011	

łączy arkusz 3.1
łączy arkusz 3.2

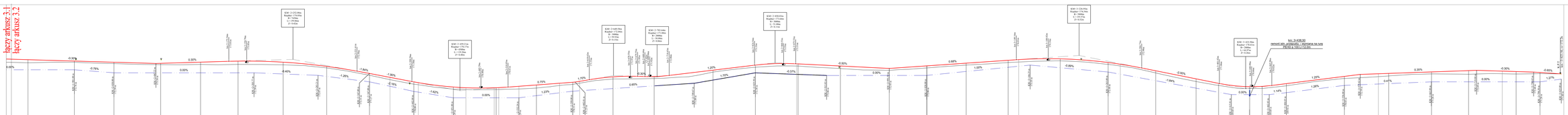

LEGENDA :

- projektowany niweleta drogi
- projektowany profil podłoża dna rowów
- profil terenu

Biuro Projektów i Usług Budowlanych 17-200 Hajnówka, ul. Sikorjski 7		Arkusz Nr 3	
Temat: Projekt wykonawczy - branża drogowa Przebudowa drogi powiatowej nr 1710B od ciąg Zabłocie - do drogi powiatowej nr 1704B		Skala 1:100/1000	
Nazwa rysunku: Profil drogi powiatowej			
Projektant:	mgr inż. Mirosław Iwanuk upr. budowlane bez ograniczeń	nazwisko	data
Sprawdzał:	mgr inż. Adam Kowalczuk upr. budowlane bez ograniczeń	nazwisko	data

DROGA POWIATOWA NR 1716B - WZMOCNIENIE ISTNIEJĄCEJ NAWIERZCHNI

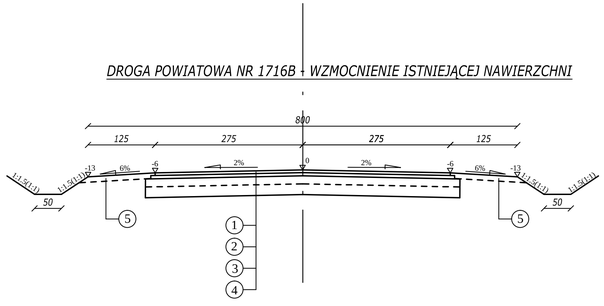

DROGA POWIATOWA NR 1716B - POSZERZENIE I WZMOCNIENIE ISTNIEJĄCEJ NAWIERZCHNI

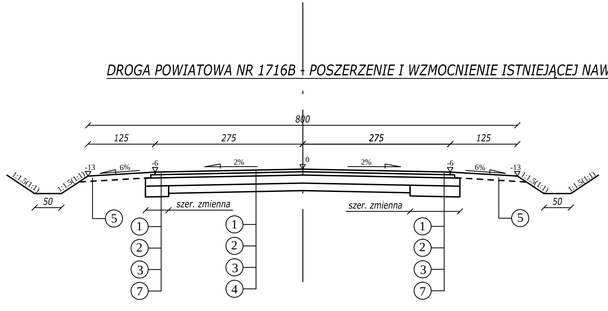

DROGI BOCZNE Skala 1:10

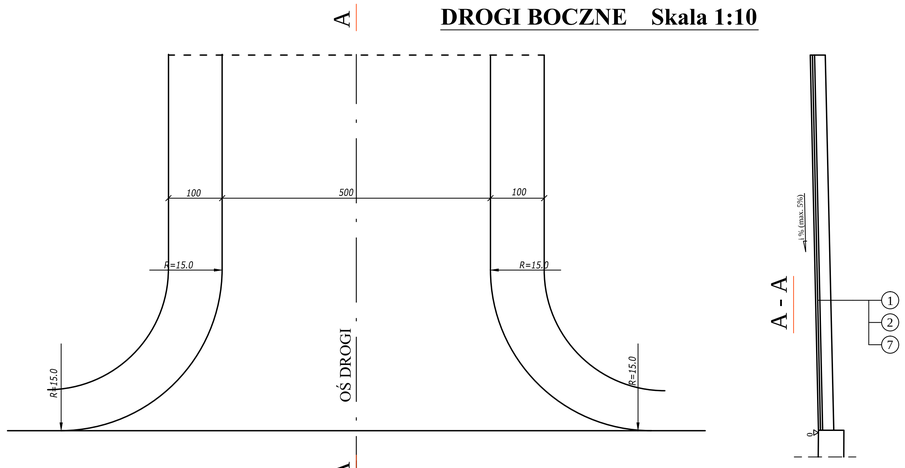

ZJAZDY INDYWIDUALNE Skala 1:10

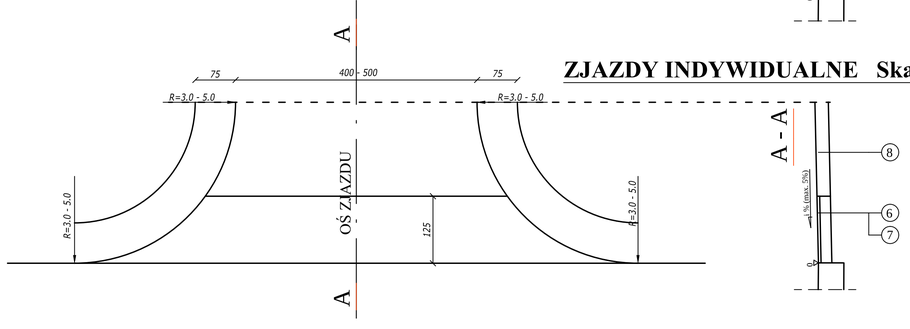

LEGENDA:

1. - warstwa ścieralna z betonu asfaltowego grub. 4 cm
2. - warstwa wyrównawczo - wiążąca z betonu asfaltowego grub. 4 cm
3. - warstwa wyrównawcza z kruszywa naturalnego z dodatkiem kruszywa łamanego w ilości 35% stabilizowana mechanicznie o zmiennej grubości
4. - nawierzchnia żwirowa o zmiennej grubości (10 - 30 cm)
5. - pobocza umocnione warstwą z kruszywa naturalnego z dodatkiem kruszywa łamanego w ilości 35% stabilizowaną mechanicznie grub. 10 cm
6. - warstwa ścieralna z betonu asfaltowego grub. 5 cm
7. - podbudowa z kruszywa naturalnego z dodatkiem kruszywa łamanego w ilości 35% stabilizowana mechanicznie grub. 20 cm
8. - nawierzchnia z kruszywa naturalnego z dodatkiem kruszywa łamanego w ilości 35% stabilizowana mechanicznie grub. 25 cm

Biuro Projektów i Usług Budowlanych **17-200 Hajnówka, ul. Skarpowa 3**	Rys. Nr **4** Skala: **1:50**	
Stadium:	**Projekt wykonawczy**	
Obiekt:	**Przebudowa drogi powiatowej Nr 1716B odcinek Zabłocie - do drogi powiatowej nr 1754B**	
Nazwa rysunku:	**Przekroje konstrukcyjne**	
Projektant:	**mgr inż. Mirosław Iwaniuk PDLI/0039/PWOD/07**	**maj 2017**
Sprawdzający:	**mgr inż. Adam Sosnowski BI/45/02**	**maj 2017**

Początek projektowanej trasy

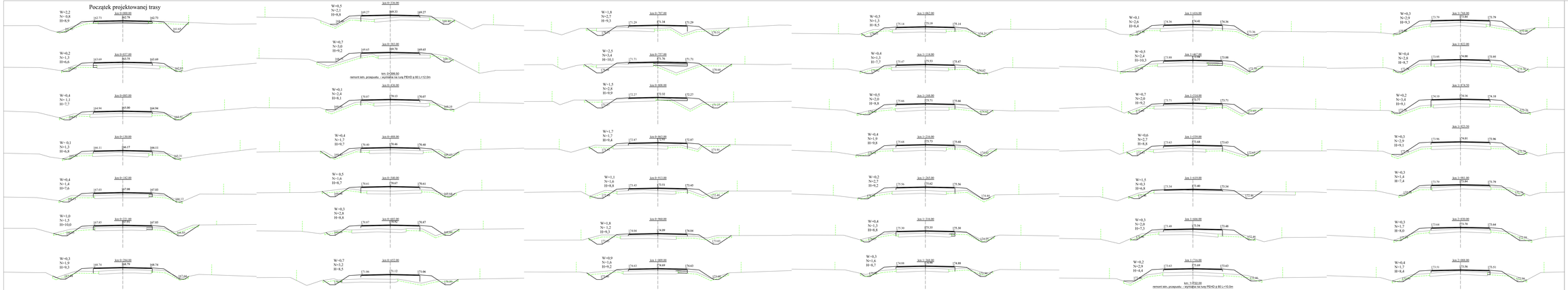

LEGENDA:

W - powierzchnia wykopu z gruntu rodzimego

N - powierzchnia nasypu

- zakres humusu do zdjęcia

- linia rozgraniczająca / granica pasa drogowego

Biuro Projektów i Usług Budowlanych 17-200 Hajnówka, ul. Skarzowa 3		Rys. nr:	S.1
		Skala:	1:100
Obiekt:	Projekt wykonawczy - branża drogowa ***Przebudowa drogi powiatowej nr 17168 odcinek Żaśliczki - do drogi gminnej nr 175460***		
Nazwa zadania:	Przekroje poprzeczne		
Projektant:	mgr inż. Mirosława Iwaniuk POL/0033/PWOD/07	PIB	2017
Sprawdzaka:	mgr inż. Adam Sosnowski BH/0102	PIB	2017

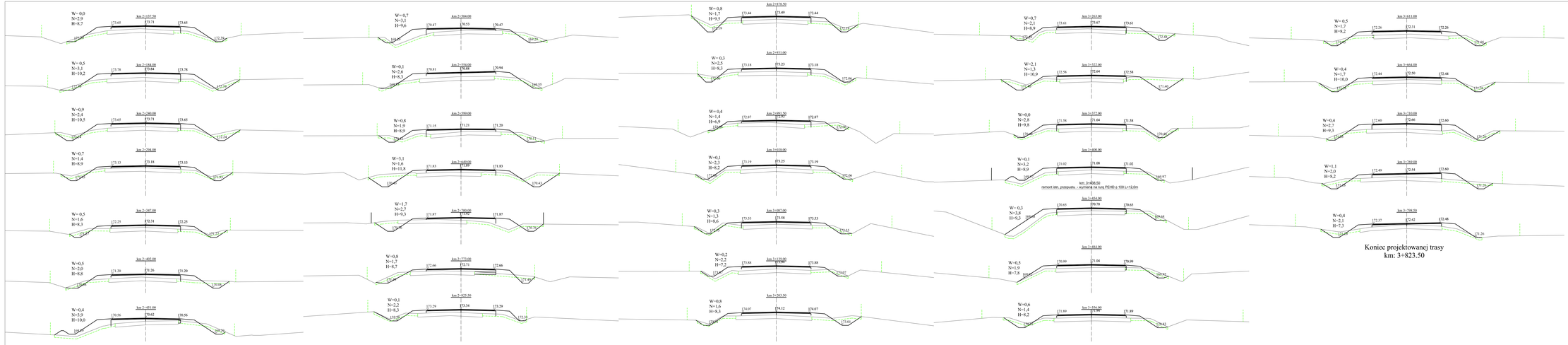

LEGENDA:

W - powierzchnia wykopu z gruntu rodzimego

N - powierzchnia nasypu

- - zakres humusu do zdjęcia

- linia rozgraniczająca / granica pasa drogowego

Wykonał:	Biuro Projektów i Usług Budowlanych 17-200 Hajnówka, ul. Skarpowa 3	Rys. № 5.2 Skala 1:100	
Obiekt:	Projekt wykonawczy - branża drogowa **Przebudowa drogi powiatowej nr 17148 odcinek Zablocie - do drogi powiatowej nr 17548**		
Nazwa rysunku:	Przekroje poprzeczne		
Projektant:	mgr inż. Mirosław Iwaniuk PDL/0030/PWOD/07	mgą 2017	
Sprawdzający:	mgr inż. Adam Sosnowski BI/45/02	mgą 2017	

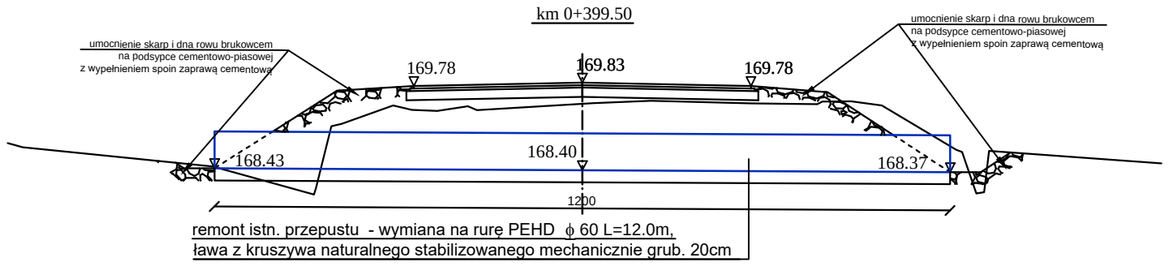

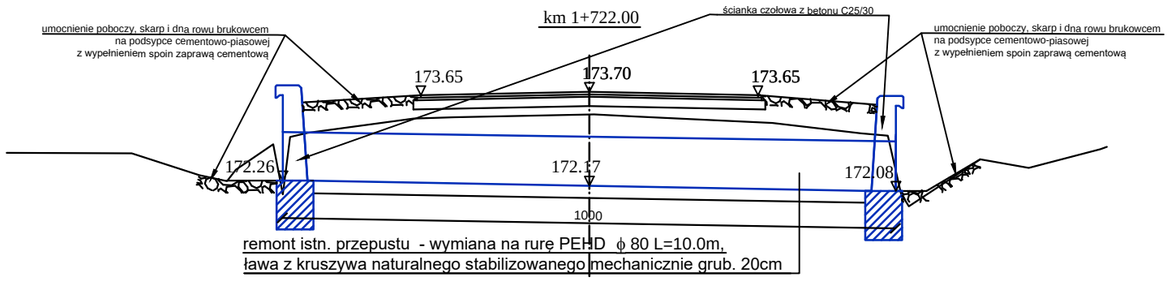

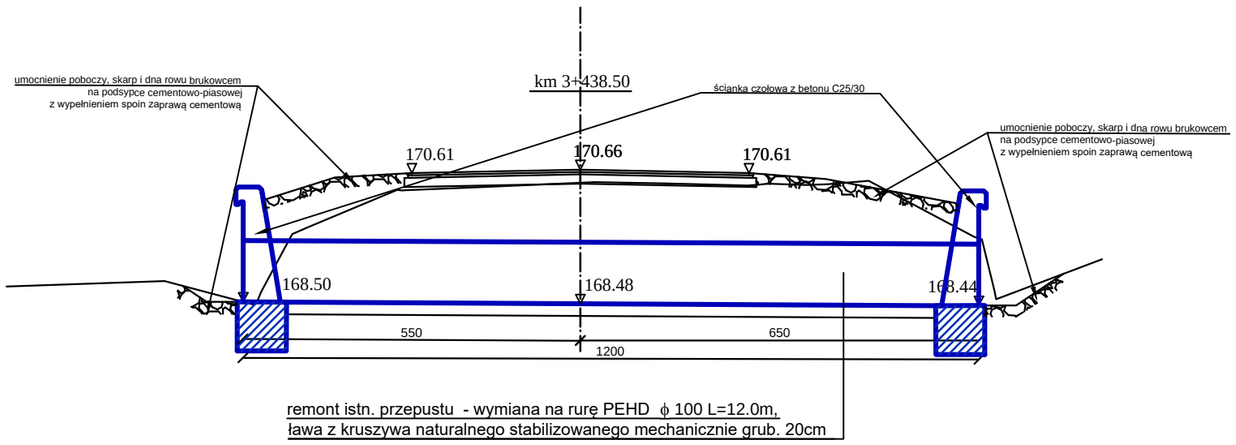

Biuro Projektów i Usług Budowlanych 17-200 Hajnówka, ul. Skarpowa 3		Rys. Nr **6** Skala: **1:100**
Stadium:	Projekt wykonawczy	
Obiekt:	Przebudowa drogi powiatowej Nr 1716B odcinek Zabłocie - do drogi powiatowej nr 1754B.	
Nazwa rysunku:	Przekroje w osiach przepustów	
Projektant:	mgr inż. Mirosław Iwaniuk PDL/0039/PWOD/07	maj 2017
Sprawdzający:	mgr inż. Adam Sosnowski Bł/45/02	maj 2017

WIDOK Z GÓRY WLOTU (WYLOTU) 1:25

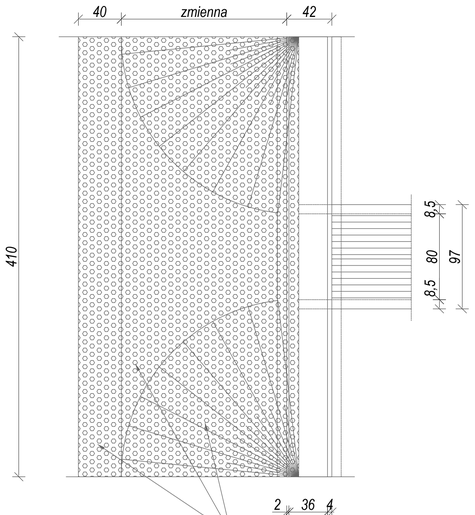

PRZEKRÓJ W OSI ŚCIANKI A-A 1:25

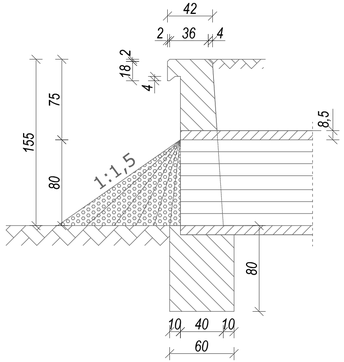

ZBROJENIE ŚCIANKI WYLOTU (WLOTU) 1:25

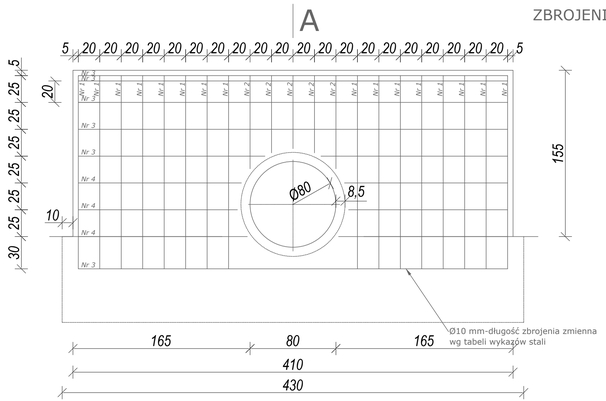

ZBROJENIE ŚCIANKI CZOŁOWEJ 1:25
PRZEKRÓJ A-A

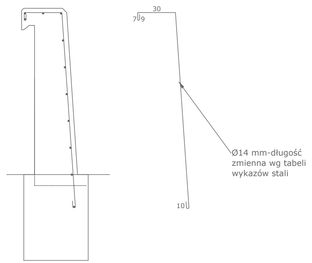

ILOŚĆ BETONU C25/30

Murek	2,03 m³
Fundament	2,06 m³
RAZEM	4,09 m³

ILOŚĆ MATERIAŁÓW NA JEDNĄ ŚCIANKĘ

Stal - BST500S

Nr pręta	Średnica pręta [mm]	Długość pręta [cm]	Ilość [szt.]	Długość łączna Ø 10 [m]	Długość łączna Ø 14 [m]
1	14	236	16	-	37,76
2	14	142	2	-	2,84
3	14	124	2	-	3,72
4	10	400	7	28,00	-
5	10	148	6	8,88	-
6	10	173	2	3,46	-
Długość razem [m]				40,34	44,32
Masa jednostkowa [kg/m]				0,616	1,210
Masa wg średnic [kg]				24,85	53,63
Masa ogółem [kg]				78,48	

Biuro Projektów i Usług Budowlanych **17-200 Hajnówka, ul. Skarpowa 3**		Rys. Nr **7** Skala: **1:25**	
Stadium:	**Projekt wykonawczy**		
Obiekt:	**Przebudowa drogi powiatowej Nr 1716B odcinek Zabłocie - do drogi powiatowej nr 1754B**		
Nazwa rysunku:	**Ścianka czołowa przepustu Ø 80 cm**		
Projektant:	**mgr inż. Mirosław Iwaniuk PDL/0039/PWOD/07**	**maj 2017**	
Sprawdzający:	**mgr inż. Adam Sosnowski Bł/45/02**	**maj 2017**	

UWAGA!
1. Otulina prętów głównych:
– od strony nasypu 7cm
– od strony wylotu 5cm
2. powierzchnia lepikowania:
– izol pionowe 18,5x2=37,0 m²
3. stal BST500S
4. $V_{C25/30}$ =8,5 x 2=17,0m³
5. $V_{C8/10}$ =0.6 x 2=1,2m³

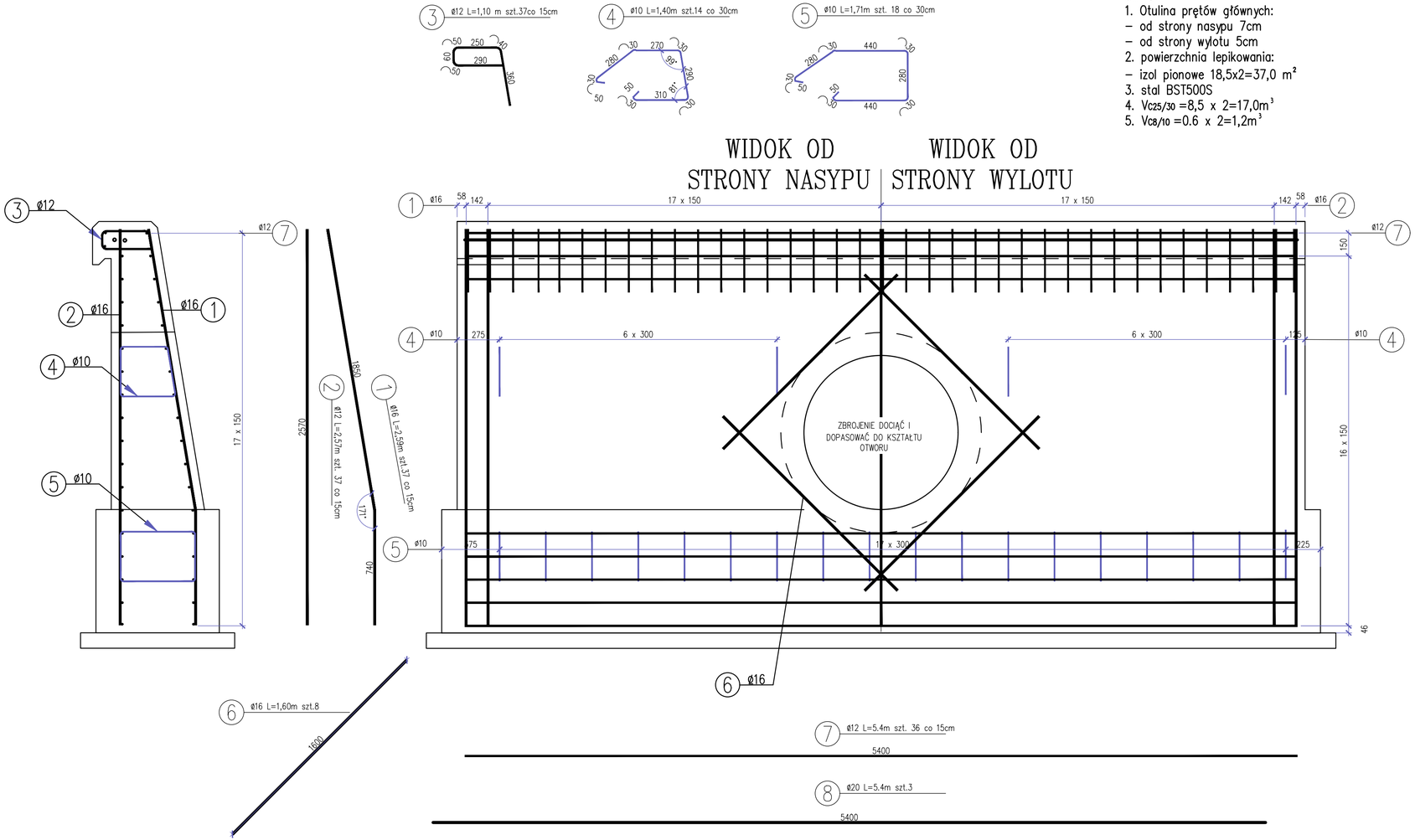

GABARYTY ŚCIANKI CZOŁOWEJ 1:50

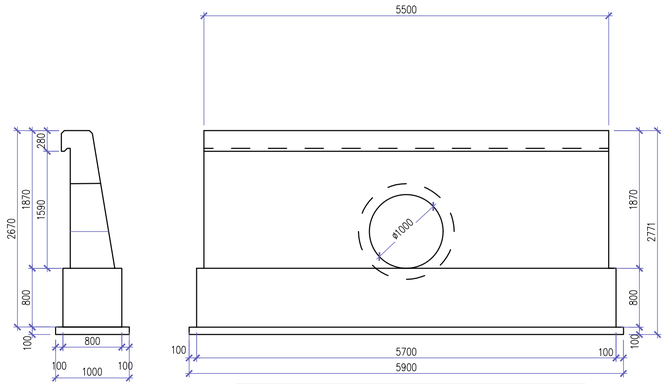

WYKAZ STALI

Nr pręta	ϕ pręta	Długość pręta [m]	Ilość prętów [szt]	Długość całkowita [m] BSt 500S ϕ 10	ϕ 12	ϕ 16	ϕ 20
1	16	2,59	37			95,83	
2	16	2,57	37			95,09	
3	12	1,10	37		40,7		
4	10	1,40	30	42			
5	10	1,71	18	30,78			
6	16	1,60	8			12,8	
7	12	5,40	36		194,4		
8	20	5,40	3				16,2
Długość całkowita				72,78	235,1	203,72	16,2
Masa 1mb				0,617	0,888	1,58	2,47
Masa wg ϕ				45	209	322	40,014
Masa ogółem				616			
Masa ogółem w 2 ściankach				1232			

Biuro Projektów i Usług Budowlanych 17-200 Hajnówka, ul. Skarpowa 3	Rys. Nr 8 Skala: 1:20,1:50	
Stadium: Projekt wykonawczy		
Obiekt: Przebudowa drogi powiatowej Nr 1716B odcinek Zabłocie - do drogi powiatowej nr 1754B		
Nazwa rysunku: Ścianka czołowa przepustu Ø 100 cm		
Projektant: mgr inż. Mirosław Iwaniuk PDL/0039/PWOD/07	maj 2017	
Sprawdzający: mgr inż. Adam Sosnowski BI/45/02	maj 2017	