Kapa na skrzydłach C-C

1:20

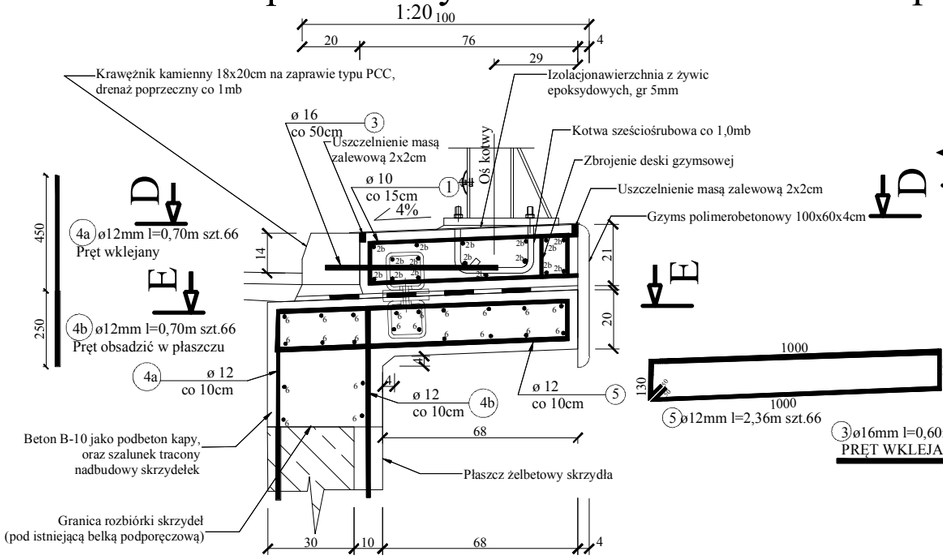

Kapa na płycie pomostu, przekrój B-B

1:20

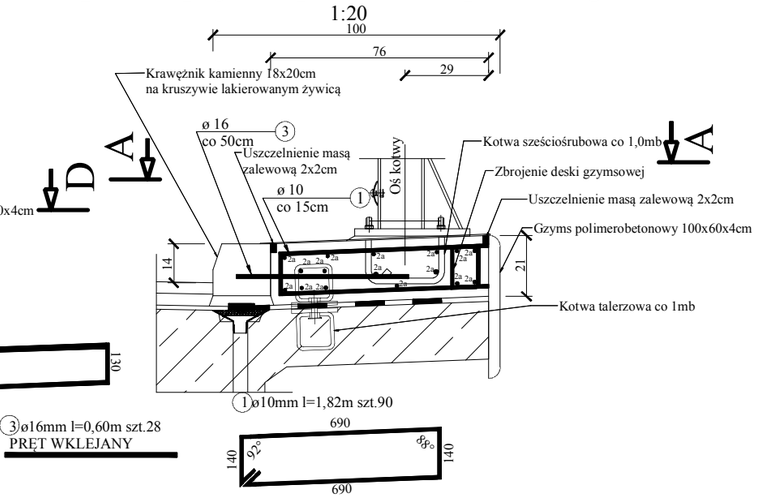

WYKAZ ZBROJENIA							
Nr pręta	średnica [mm]	liczba [szt]	długość [m]	długość ogólna			uwagi
				BSt500	BSt500	BSt500	
				fi 10	fi 12	fi 16	
Elemenet: kapy chodnikowe, nadbudowa skrzydełek (zestawiono dla wszystkich elementów)							
1	10	90	1,82	163,8			
2a	10	16	7,24	115,8			
2b	10	32	3,05	97,6			
3	16	28	0,6			16,8	p. wklejany
4a	12	66	0,7		46,2		p. wklejany
4b	12	66	0,7		46,2		
5	12	66	2,36		155,8		
6	10	44	3,13	137,7			
Długość razem [m]				515,0	248,2	16,8	
Masa jednostkowa [kg/m]				0,617	0,888	1,578	
Masa razem [kg]				317,7	220,4	26,5	
Masa ogólna [kg]				**565**			
uwagi							

D-D

1:20

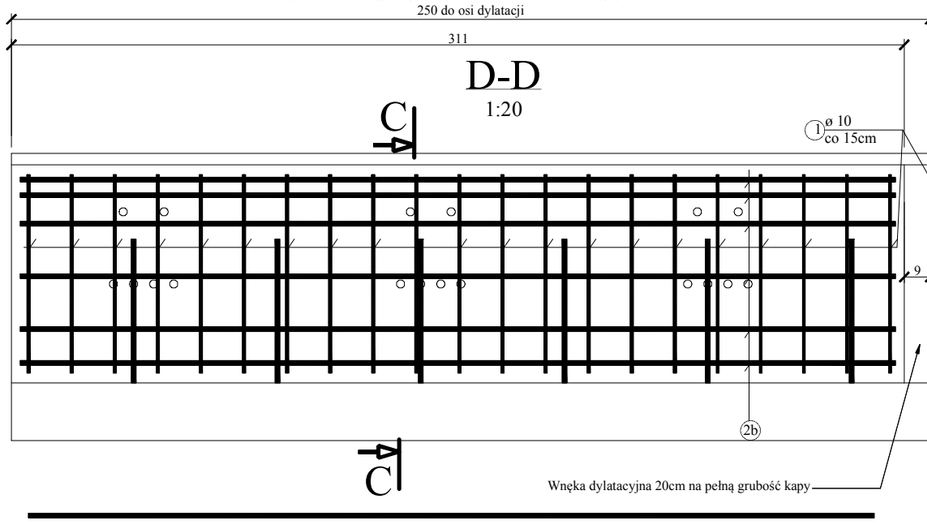

A-A

1:20

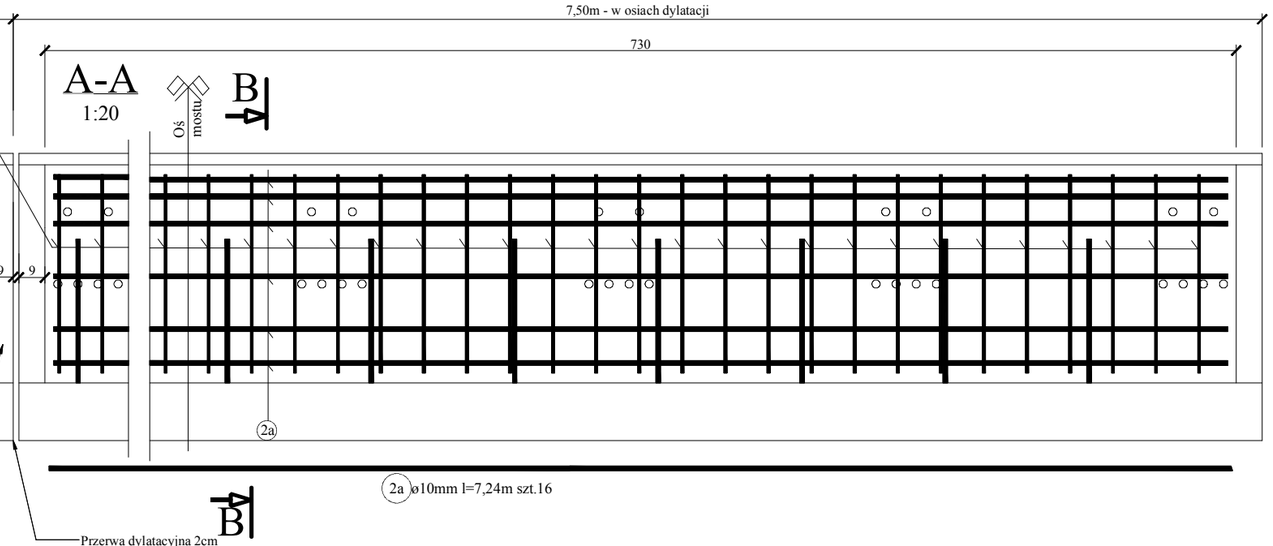

2b ø10mm l=3,05m szt.32

E-E

1:20

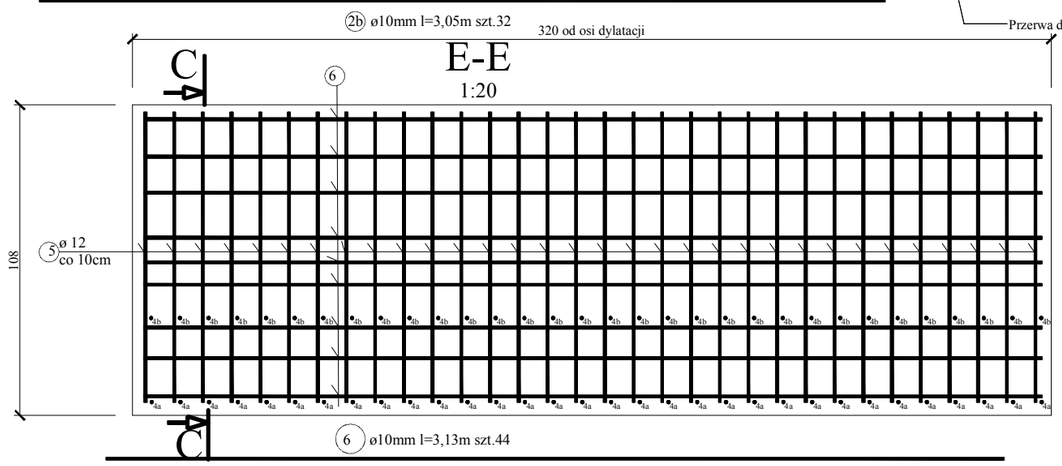

Stal BSt500s

Beton kap na płycie pomostu: B-30
Objętość betonu: V=0,21m x 0,76m x 7,30m =1,2m3

Beton kap na skrzydłach: B-30
Objętość betonu: V=2 x 0,21m x 0,76m x 3,1m =1,0m3

Beton nadbudowy skrzydełek B-30
(wraz z "dolną kapą"):
Objętość betonu: V=2 x 3,2m x (1,08m x 0,2m + 0,4m x 0,3m) = 2,2m3

Kotwy talerzowe - sztuk 16

UWAGA:
1. Wymiary prętów zbrojeniowych podano w ich osiach
2. Minimalna otulina wynosi dla kap : 3,0cm,
3. Rozpatrywać z rysunkami ogólnymi.
4. Zbrojenie istniejących belek podporęczowych (na skrzydłach) po wykonaniu rozbiórek oczyścić, pozostawić miń. 40cm i połączyć z projektowanym zbrojeniem poprzez spawanie.
5. Pręty wklejane wklejać na żywice epoksydowe.
6. Pręt nr 4b obsadzić w czasie betonowania płaszcza żelbetowego skrzydełek.

Jednostka Projektująca	Biuro Inżynierskie BIALMOST Aleksander Wawrusiewicz 15-674 Białystok, Ulica Zielonogorska 12/18			
Inwestor	Powiatowy Zarząd Dróg w Siemiatyczach, 17- 300 Siemiatycze, Ulica 11-go listopada 253			
Temat	Przebudowa mostu przez rz. Mahomet wraz z dojazdami w m. Siemiatycze w ciągu DP 1754B			
Nazwa rys.	Kapy chodnikowe. Wymiary, zbrojenie.			
Stadium	Projekt wykonawczy	Branża	Mostowa	
Funkcja	Imię i Nazwisko	Uprawnienia	Podpis	Data: XII.2012
Projektował	Leon Filipowicz	WZDP-8-445/16/66		Skala: 1:20
Opracował	Łukasz Wawrusiewicz	PDL/0057/OWOM/10		Rys. Nr.14