WIDOK Z GÓRY KAPY CHODNIKOWEJ NA DOJAZDACH

SKALA 1:50

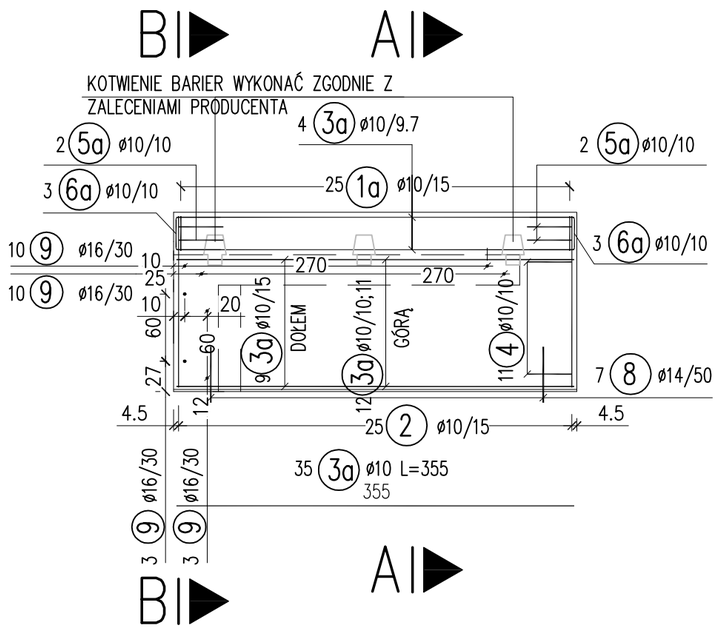

PRZEKRÓJ A-A

SKALA 1:20

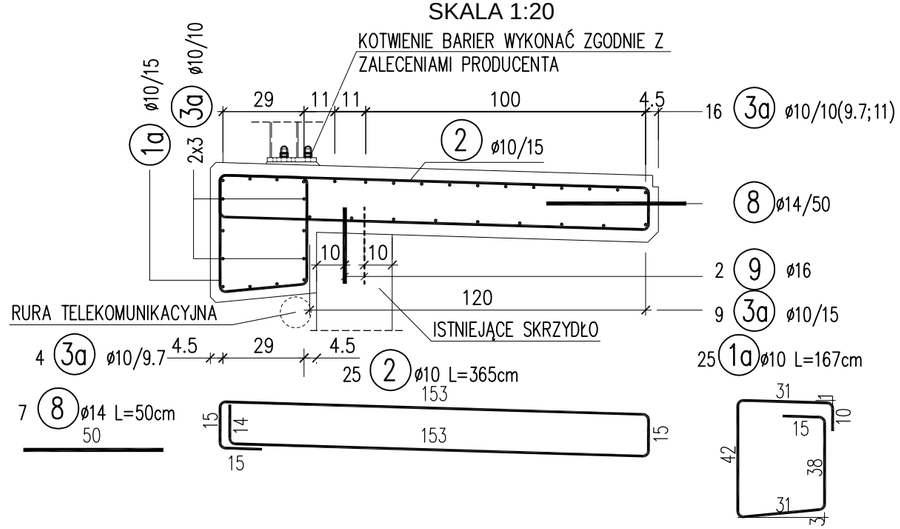

BETON B30 (F150, W8) z dodatkiem włókien polipropylenowych
STAL BSt-500S (A-III)
ŁĄCZNIE DLA WSZYSTKICH KAP I WYDŁUŻENIA ŚCIANKI ZAPLECZNEJ:
V_B = 0.47x3.6x4 = 6.9m³

UWAGI:

1. RYSUNEK ROZPATRYWAĆ ŁĄCZNIE Z RYSUNKIEM KAPY CHODNIKOWE NA OBIEKCIE
2. WYMIARY PRĘTOW PODANO W ICH OSIACH
3. PROMIENIE GIĘCIA PRZYJMOWAĆ ZGODNIE Z PN-91/S-10042
4. PRĘTY ŁĄCZYĆ NA ZAKŁAD O DŁUGOŚCI ZGODNIE Z PN-91/S-10042
5. OTULINA ZBROJENIA 2,5CM
6. KOTWIENIE BARIER WYKONAĆ ZGODNIE Z ZALECENIAMI PRODUCENTA
7. BARIERY, GABARYTY KAP CHODNIKÓW, USYTUWANIE KRAWĘŻNIKA DOSTOSOWAĆ DO OSI DROGI ZACHOWUJĄC STAŁĄ ODLEGŁOŚĆ OD NIEJ RÓWNIEŻ PO ZAŁAMANIU OSI

PRZEKRÓJ B-B

SKALA 1:20

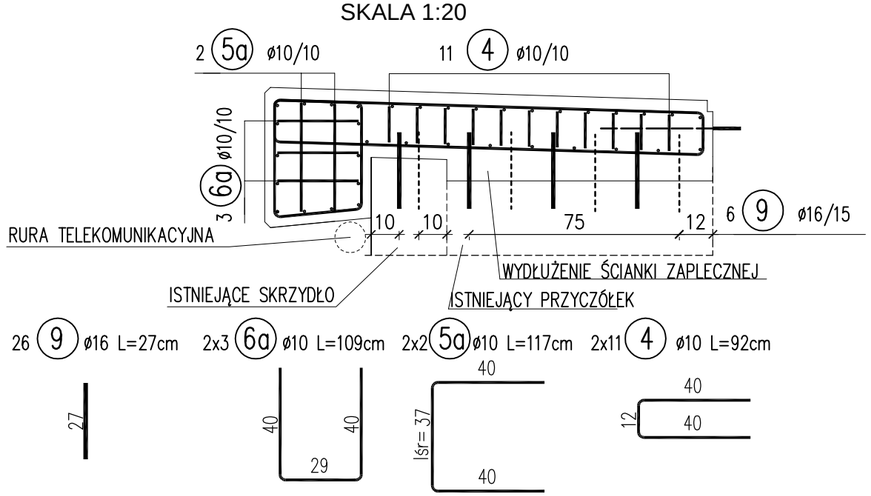

WYKAZ ZBROJENIA

Nr pręta	Średnica	Liczba	Długość	Długość ogólna [m] BSt-500S		
	[mm]	[szt]	[cm]	Ø10	Ø14	Ø16
Element: kapy chodnikowe na dojazdach						
1a	Ø10	100	167	167		
2	Ø10	100	365	365		
3a	Ø10	140	355	497		
4	Ø10	88	92	80,96		
5a	Ø10	16	117	18,72		
6a	Ø10	24	109	26,16		
8	Ø14	28	50		14	
9	Ø16	104	27			28,08
Długość razem			[m]	1154,84	14	28,08
Masa jednostkowa			[kg/m]	0,617	1,21	1,58
Masa razem			[kg]	713	17	44
Masa ogólna			[kg]	**774**		

Adres obiektu	województwo podlaskie gmina Perlejewo, m. Perlejewo		
Stadium	PW		
Nazwa projektu	Przebudowa mostu wraz z rozbudową dojazdu do mostu w m. Perlejewo w ciągu drogi powiatowej Nr 1700B Brańsk - Perlejewo - Granne		
Obiekt	Przebudowa mostu na rzece Pełchówka		
Branża	MOSTOWA	Skala 1:20/50	
Tytuł rysunku	KAPY CHODNIKOWE NA DOJAZDACH	Data 12.2010	Zał. 8
Stanowisko	Imię i Nazwisko	Nr uprawnień	Podpis
Projektant	mgr inż. Tomasz Pawłowski	PDL/0144/POOM/09 PDL/BM/0014/10	
Sprawdzający	mgr inż. Wojciech Rębacz	Upr. z § 3 ust. 2 pkt. 2 Zarz. MK 195 Nr ewid. ONB1f-907/16/69	